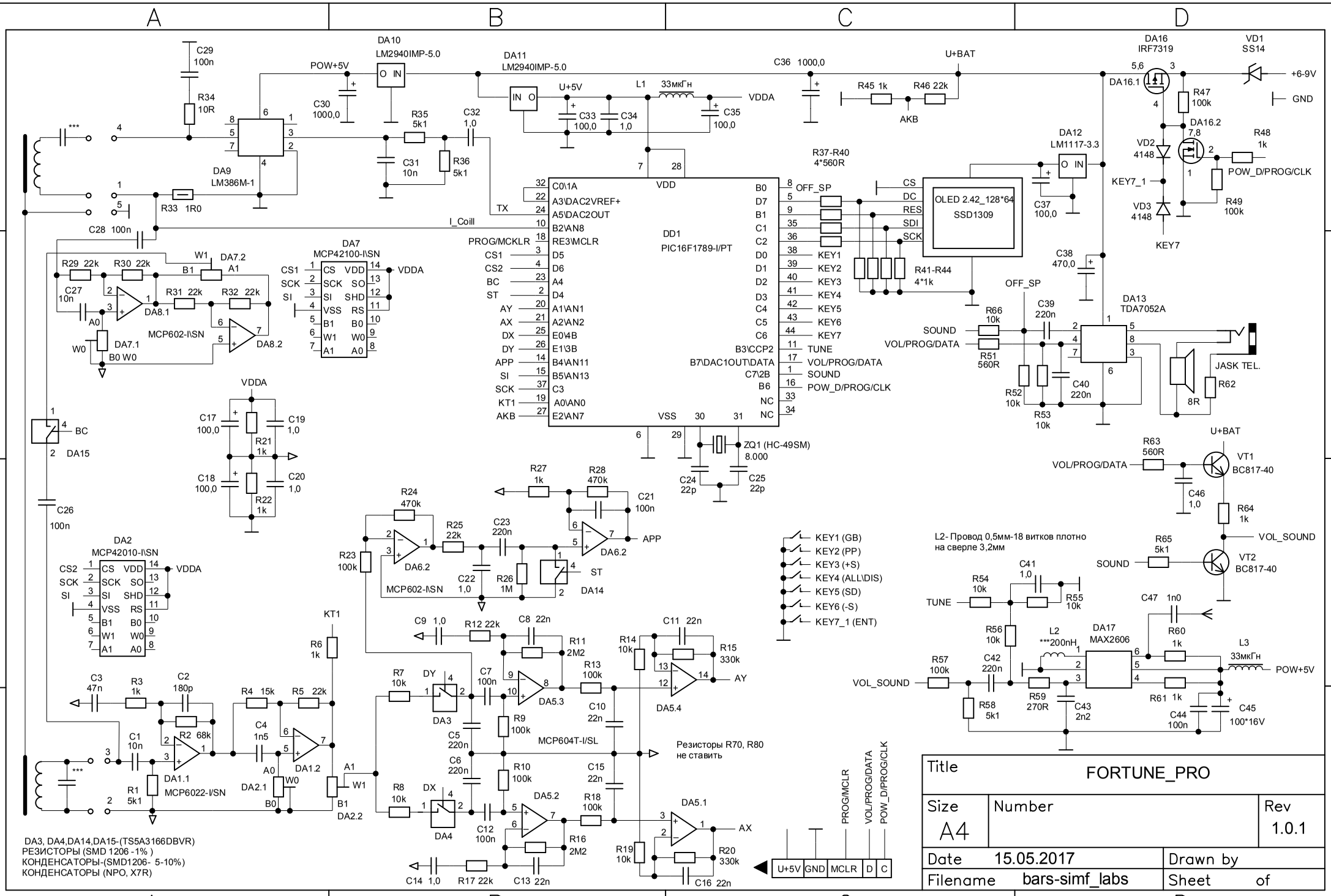

DA10 LM2940IMP-5.0
DA11 LM2940IMP-5.0
DA9 LM386M-1
DA7 MCP42100-I\SN
DA2 MCP42010-I\SN
DA16 IRF7319
DA12 LM1117-3.3
DA13 TDA7052A
DA17 MAX2606
DD1 PIC16F1789-I/PT
OLED 2.42_128*64 SSD1309
ZQ1 (HC-49SM) 8.000
VT1 BC817-40
VT2 BC817-40
VD1 SS14
VD2 4148
VD3 4148
JASK TEL.
L1 33мкГн
L2 ***200nH
L3 33мкГн
POW+5V
U+5V
U+BAT
VDDA
+6-9V
GND
KEY1 (GB)
KEY2 (PP)
KEY3 (+S)
KEY4 (ALL\DIS)
KEY5 (SD)
KEY6 (-S)
KEY7_1 (ENT)
L2- Провод 0,5мм-18 витков плотно на сверле 3,2мм
Резисторы R70, R80 не ставить
DA3, DA4,DA14,DA15-(TS5A3166DBVR)
РЕЗИСТОРЫ (SMD 1206 -1%)
КОНДЕНСАТОРЫ-(SMD1206- 5-10%)
КОНДЕНСАТОРЫ (NPO, X7R)
U+5V GND MCLR D C
PROG/MCLR
VOL/PROG/DATA
POW_D/PROG/CLK
Title FORTUNE_PRO
Size A4
Number
Rev 1.0.1
Date 15.05.2017
Drawn by
Filename bars-simf_labs
Sheet of